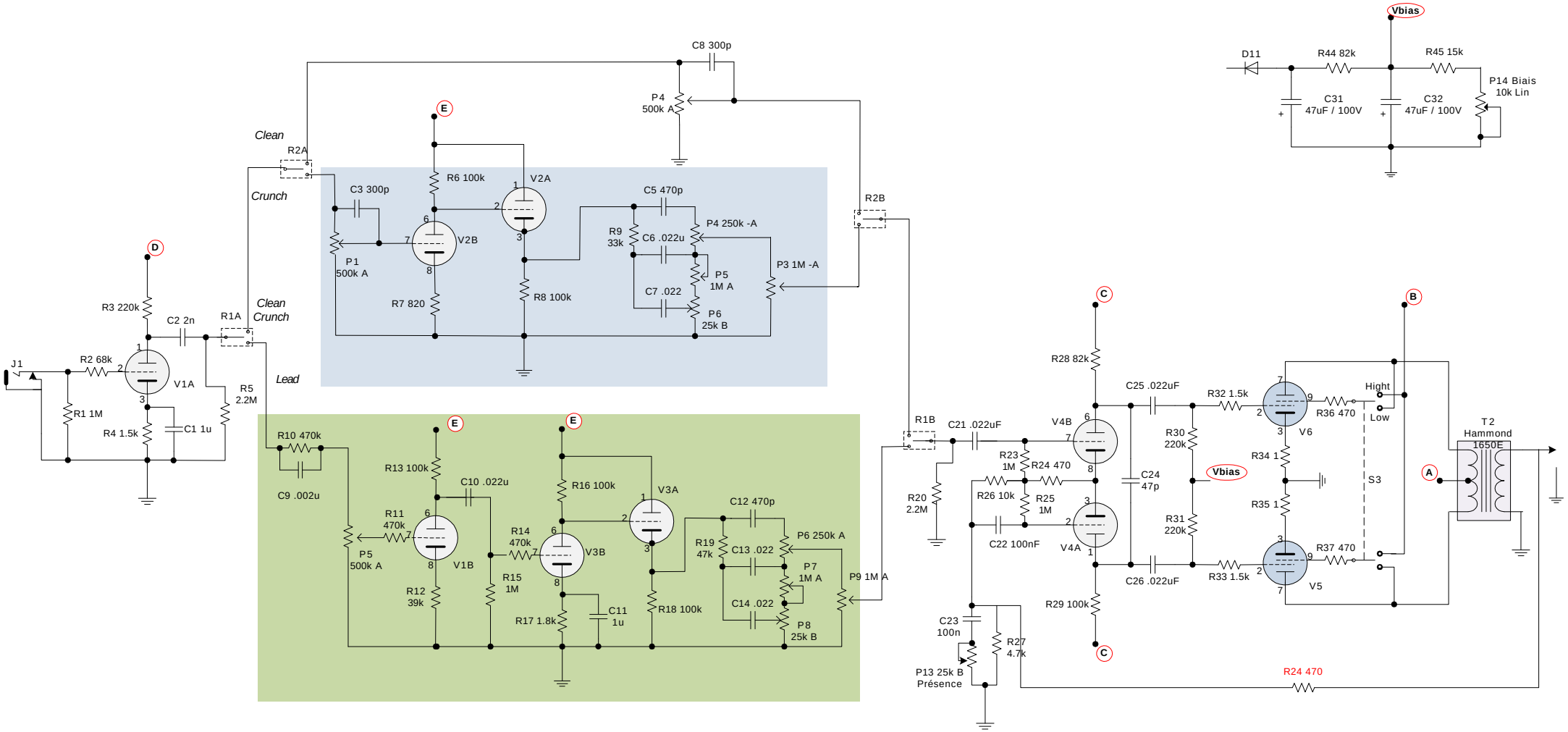
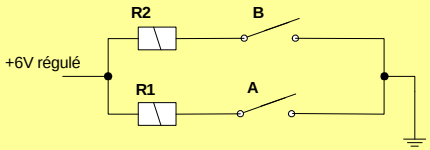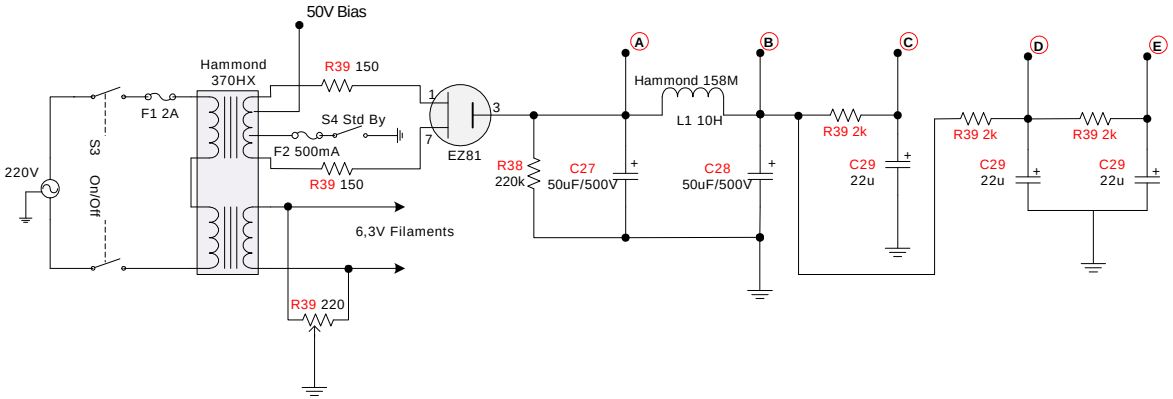
Sélecteur de canaux :
- switch A : canal CRUNCH
- switch B : canal LEAD (prioritaire)